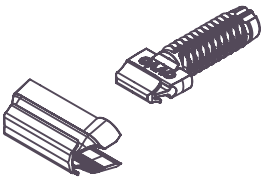

# 사용 지침

## RD12 + V-1230RH

## 1. RD12를 위한 드릴링

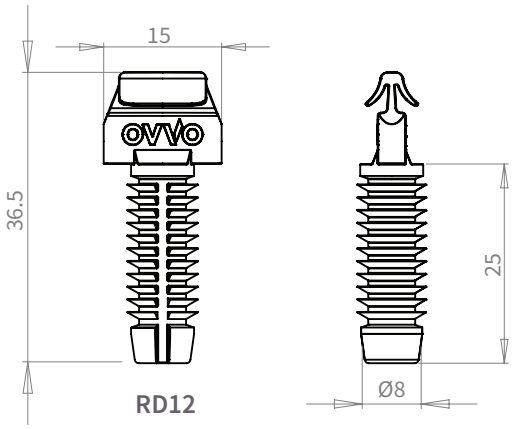


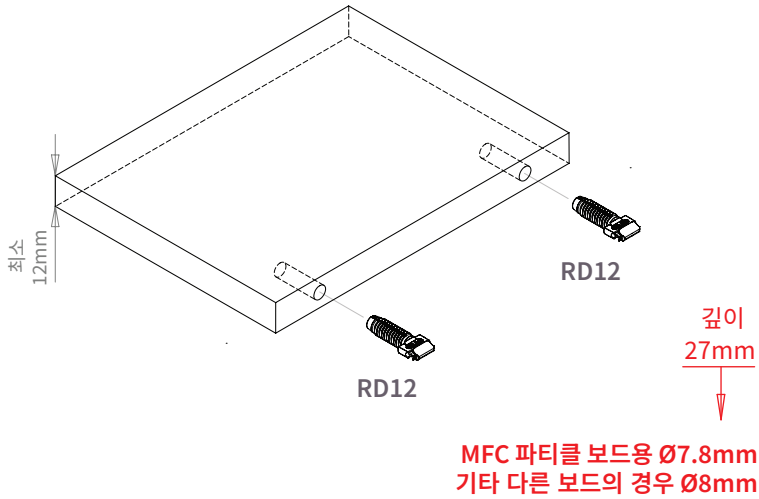


MFC 파티클 보드용 Ø7.8mm
기타 다른 보드의 경우 Ø8mm

## 2. V-1230RH를 위한 밀링

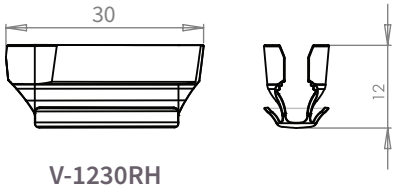


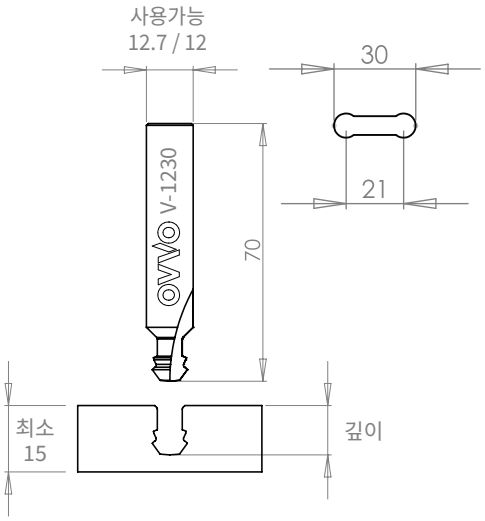


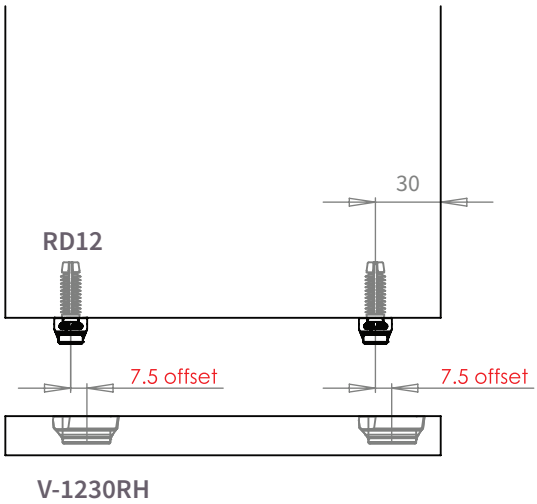


**권장 설정**

**플러지 깊이: 12.9mm +/- 0.1mm**

피드 속도는 재료에 따라 다릅니다.
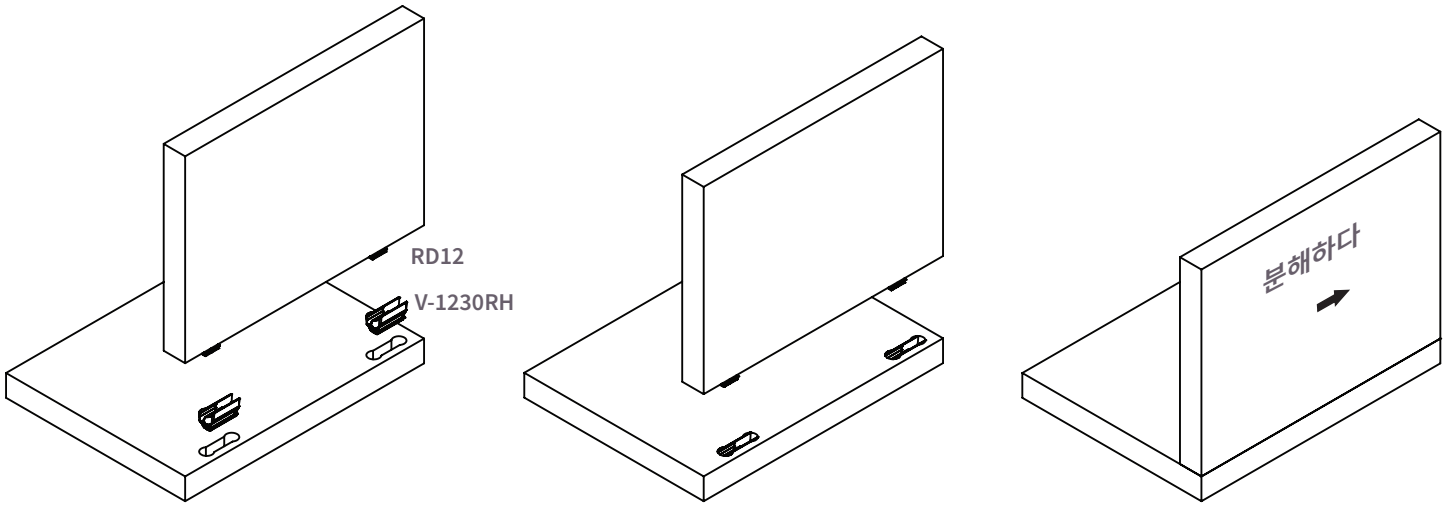
## 3. 조립